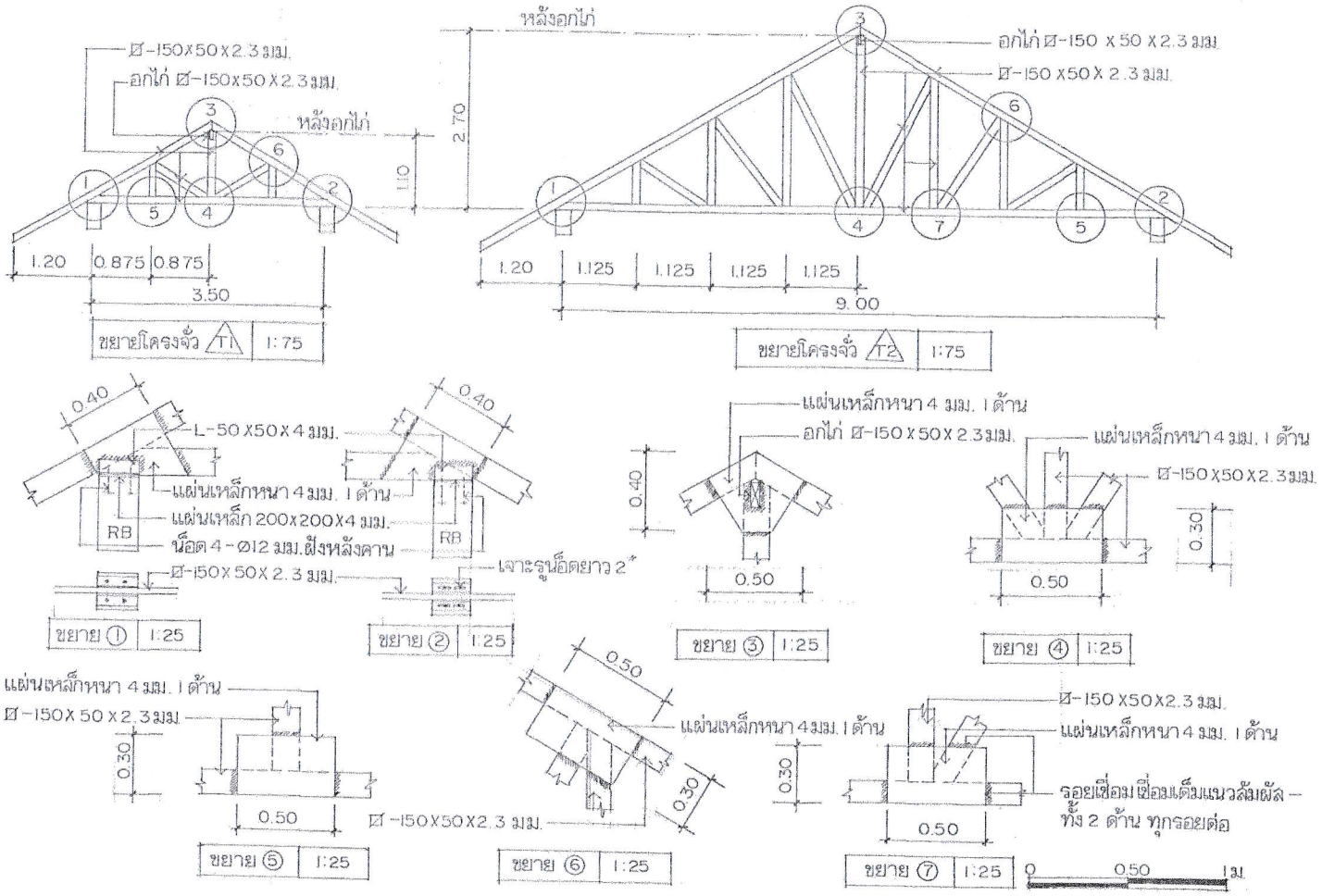

แสดงงานที่เขียนเสร็จสมบูรณ์